1-1

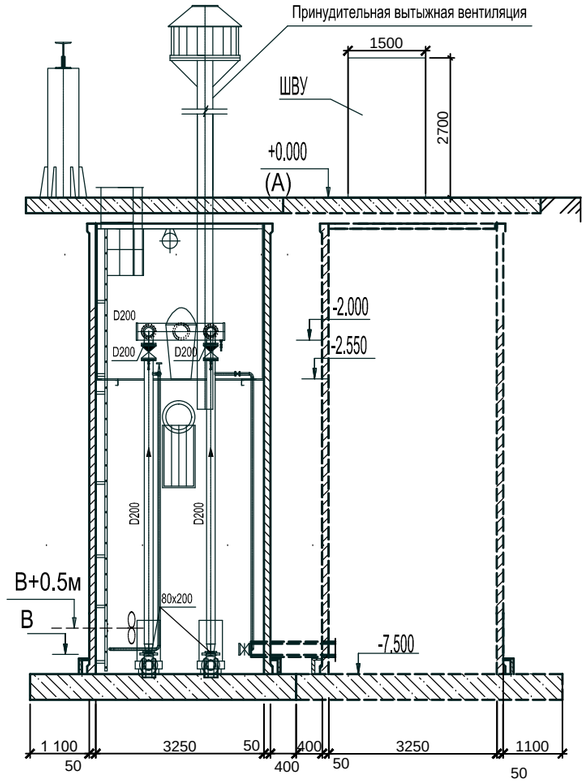

2-2

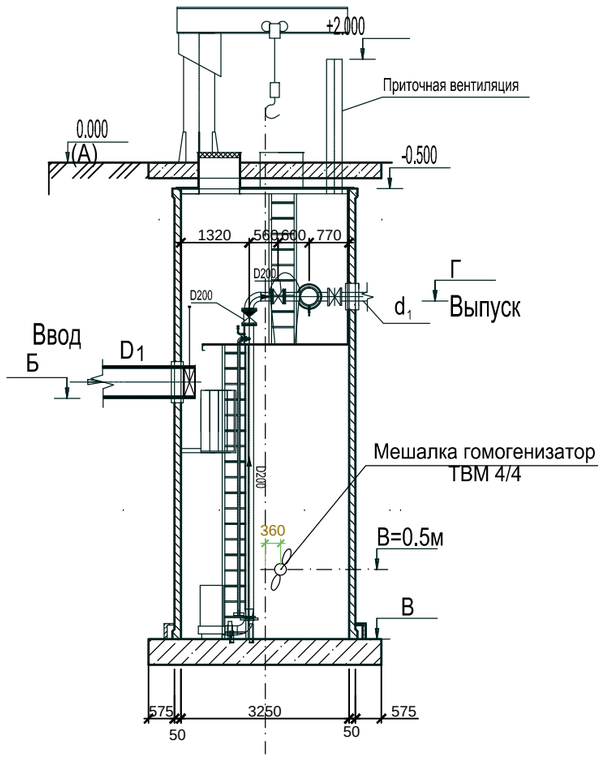

Расчетная схема КНС

КНС-1

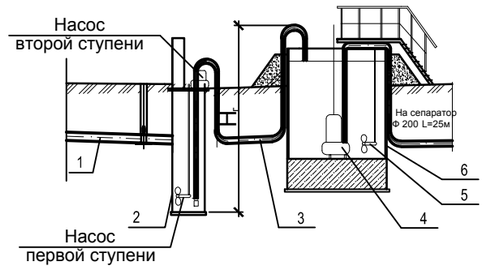

КНС 2 - 5

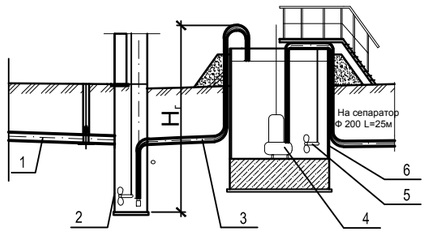

КНС -7

$H = H_г + \Sigma h$

1 - самотечный коллектор
2 - канализационная насосная станция (КНС)
3 - напорный коллектор
4 - КНС - 5
5 - миксер
6 - приемная емкость

План на отм. -4.000

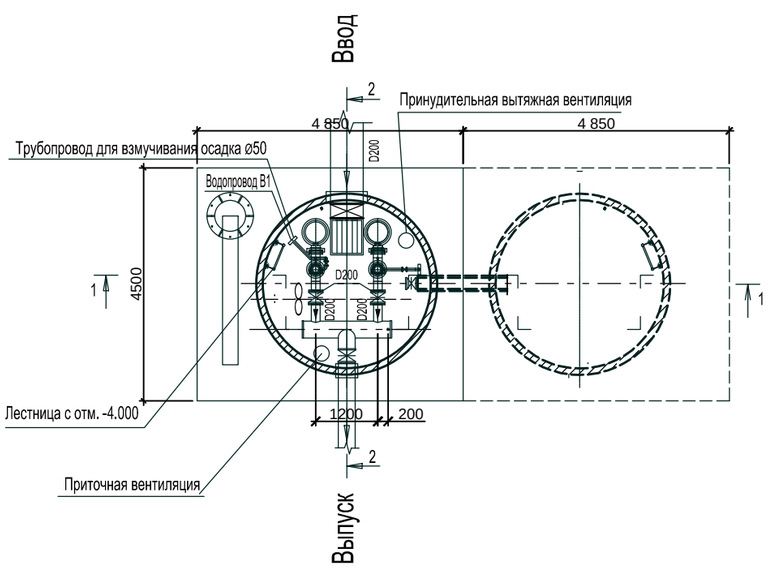

Таблица параметров канализационных насосных станций

Наименование	Марка насосов	Подача		Кол-во насосов	Диаметр		Напор Н, м	Мощность кВт	Объем емкости приемного резервуара	Отметки					Примечания
		$м^3/ч$	л/с		самотеч. D_1	напорн. d_1				А	Б	В	Г	Д	
КНС-1	PTS 18.5 - 150	137.8	38.3	1 + 1	315	160	21 - 23	18.5	25.90	137.10	134.40	131.34	134.90	5.26	Коллектор №1
	ETO 15 - 80	137.8	38.3	1 + 1	315	160	21 - 23	15.0	—	137.10	134.40	131.34	134.90	5.26	
КНС-2	PTS 18.5 - 150	137.8	38.3	1 + 1	315	160	10 - 15	18.5	25.90	139.10	136.28	131.34	136.70	5.32	Коллектор №2
КНС-3	PTS 18.5 - 150	137.8	38.3	1 + 1	315	160	10 - 13	18.5	25.90	139.50	136.20	131.34	136.17	5.80	Коллектор №3
КНС-4	PTS 18.5 - 150	137.8	38.3	1 + 1	315	160	10 - 13	18.5	25.90	139.50	136.49	131.34	134.90	5.51	Коллектор №4
КНС-5	PTS 11 - 150	137.8	38.3	1	—	160	7 - 10	11.0	1070.40	138.80	141.30	133.80	141.30	4.00	Приемная емкость
КНС-6	PTS 11 - 150	110.3	30.6	1	315	160	10 - 12	11.0	21.00	138.80	136.03	133.53	136.60	5.27	Коллектор №5
КНС-7	PTS 5.5 - 100	3.0	0.83	1	200	110	10 - 13	5.5	21.00	135.90	132.03	131.03	133.90	4.87	Коллектор №6

Примечание

1. В данном проекте рекомендуются канализационные насосные станции индустриального изготовления в стеклопластиковом корпусе.
2. На площадке откорм насосные станции предусматриваются с дублированием приемного резервуара.
3. В проекте производства работ предусмотреь водопонижение.
4. Плиты основания толщиной 500 мм и покрытия 300 мм выполняються с армированием арматурой А400 толщиной 14 мм шагом 200 х 200 в два яруса с защитным слоем 50 мм.
5. КНС-5 размещается в приемном резервуаре, КНС-7 в колодце коллектора К1.1
6. При одном рабочем насосе в КНС резервный должен храниться на складе
7. Щит управления насосами предусмотреть при поставке оборудования.

Условные обозначения

А - абсолютная отметка земли у насосной станции
Б - отметка подводящего коллектора
В - отметка дна приемного резервуара насосной станции
Г - отметка отводящего коллектора